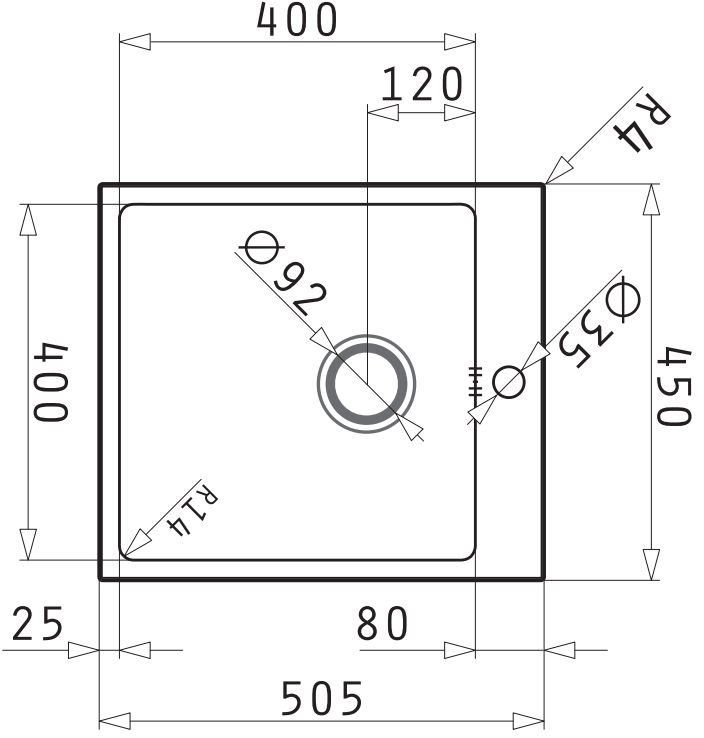
400
120
R4
Ø92
Ø35
400
450
R14
25
80
505